SELECT

GRES PORCELLANATO COLORATO IN MASSA
PORCELAIN STONEWARE COLOURED IN BODY
GRÈS CÉRAME COLORÉ DANS LA MASSE
DURCHGEFÄRBTES FEINSTEINZEUG

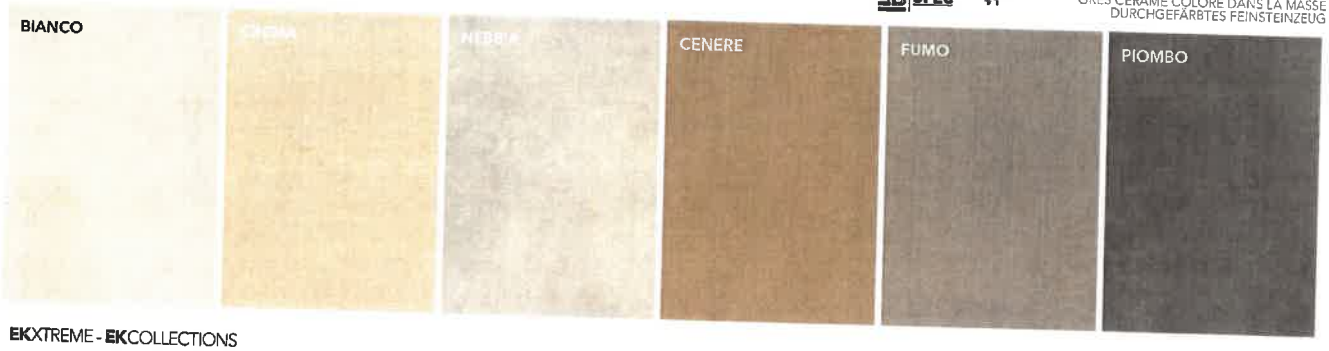

EKXTREME - EKCOLLECTIONS

CONTEMPORARY

EKXTREME 120x120 48"x48"	60x120 24"x48"	80x80 32"x32"	61,5x61,5 24"x24"	60x60 24"x24"	30,8x61,5 12"x24"		30x60 12"x24"	20x50 8"x20"	DECORO TOUCH 20x50 8"x20"	DECORO SELECT MIX 20x50 8"x20"
9 mm	9 mm	9 mm	9 mm	9 mm	9 mm		9 mm	8 mm	8 mm	8 mm
R10	R10	R10	R10	R10	R10	R11	R10	BICOTTURA	BICOTTURA	BICOTTURA
RETT	RETT	RETT	NAT	RETT	NAT	OUTDOOR STRUTTURATO	RETT	OPACO	OPACO	OPACO
BIANCO CREMA NEBBIA CENERE FUMO PIOMBO	BIANCO CREMA NEBBIA CENERE FUMO PIOMBO	BIANCO CREMA NEBBIA CENERE FUMO PIOMBO	UPEC BIANCO CREMA NEBBIA CENERE FUMO PIOMBO	BIANCO CREMA NEBBIA CENERE FUMO PIOMBO	UPEC BIANCO CREMA NEBBIA CENERE FUMO PIOMBO	BIANCO CREMA NEBBIA CENERE FUMO PIOMBO	BIANCO CREMA NEBBIA CENERE FUMO PIOMBO	BIANCO CREMA NEBBIA CENERE FUMO PIOMBO	BIANCO CREMA NEBBIA CENERE FUMO	SOGGETTO UNICO ABBINABILE A TUTTI I COLORI
153	144	146	136	139	131	135	137	125	130	130
PRICE CODE / M²										

MOSAICI - BATTISCOPA - PEZZI SPECIALI

MOSAICO 81 PZ 30x30 12"x12"	MOSAICO 36 PZ 30x30 12"x12"	BATTISCOPA 7,5x80 3"x32	BATTISCOPA 7,5x61,5 3"x24"	BATTISCOPA 7,5x60 3"x24"	GRADINO 30,8x61,5 12"x24"
					R10
7	7	10	12	12	5
NAT	NAT	RETT	NAT	RETT	NAT
BIANCO CREMA NEBBIA CENERE FUMO PIOMBO	BIANCO CREMA NEBBIA CENERE FUMO PIOMBO	BIANCO CREMA NEBBIA CENERE FUMO PIOMBO	BIANCO CREMA NEBBIA CENERE FUMO PIOMBO	BIANCO CREMA NEBBIA CENERE FUMO PIOMBO	BIANCO CREMA NEBBIA CENERE FUMO PIOMBO
114	110	109	105	106	120
PRICE CODE / PC					

EKXTREME TOP SOLUTION PAG. 112

BRERA

V2

GRES PORCELLANATO COLORATO IN MASSA
PORCELAIN STONEWARE COLOURED IN BODY
GRÈS CÉRAME COLORÉ DANS LA MASSE
DURCHGEFÄRBTES FEINSTEINZEUG

EKXTREME - EKCOLLECTIONS

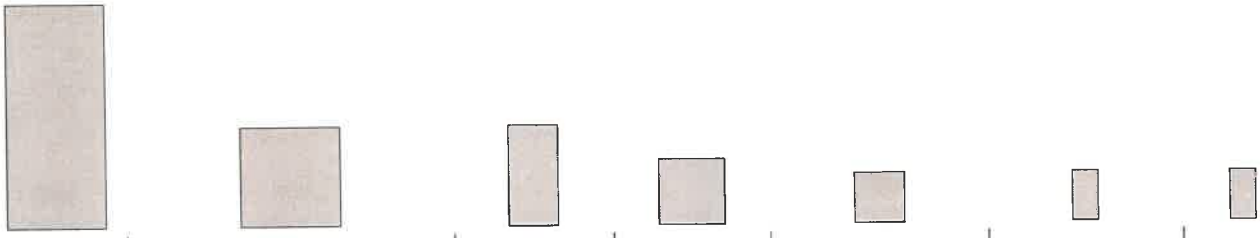

EKXTREME 120x270 48"x106"	EKXTREME 120x120 48"x48"			60x120 24"x48"		80x80 32"x32"	60x60 24"x24"		30,8x61,5 12"x24"		30x60 12"x24"
6 mm	9 mm			9 mm		9 mm	9 mm		9 mm		9 mm
R10		R10	R11		R10	R10	R10	R11	R10	R11	R10
RETT	LCP	RETT	SABB	LCP	RETT	RETT	RETT	SABB	NAT	SABB	RETT
FRESH BLOOM STREET	FRESH BLOOM STREET GLOW FRAME BOARD	FRESH BLOOM STREET GLOW FRAME BOARD	FRESH BLOOM STREET GLOW FRAME BOARD	FRESH BLOOM STREET GLOW FRAME BOARD	FRESH BLOOM STREET GLOW FRAME BOARD	FRESH BLOOM STREET GLOW FRAME BOARD	FRESH BLOOM STREET GLOW FRAME BOARD	FRESH BLOOM STREET GLOW FRAME BOARD	BLOOM STREET FRAME BOARD	BLOOM STREET FRAME BOARD	FRESH BLOOM STREET GLOW FRAME BOARD
159	160	153	154	153	144	146	139	140	131	135	137
PRICE CODE / M²											

TH2.0 - OUTDOOR

120x120 48"x48"	60x120 24"x48"	80x80 32"x32"	60x60 24"x24"
TH2.0 20 mm	TH2.0 20 mm	TH2.0 20 mm	TH2.0 20 mm
R11	R11	R11	R11
RETT	RETT	RETT	RETT
FRESH BLOOM STREET GLOW FRAME BOARD	FRESH BLOOM STREET GLOW FRAME BOARD	FRESH BLOOM STREET GLOW FRAME BOARD	FRESH BLOOM STREET GLOW FRAME BOARD
165	155	156	151
PRICE CODE / M²			

MOSAICI - BATTISCOPA

MOSAICO 36 PZ 30x30 12"x12"	MOSAICO ESAGONI 26x30 10"x12"	BATTISCOPA 6,5x120 2"9/16x48"	BATTISCOPA 7,5x80 3"x32"	BATTISCOPA 7,5x60 3"x24"
7	7	10	10	12
NAT	NAT	RETT	RETT	RETT
FRESH BLOOM STREET GLOW FRAME BOARD	FRESH BLOOM STREET GLOW FRAME BOARD	FRESH BLOOM STREET GLOW FRAME BOARD	FRESH BLOOM STREET GLOW FRAME BOARD	FRESH BLOOM STREET GLOW FRAME BOARD
110	122	120	109	106
PRICE CODE / PC				

EKXTREME TOP SOLUTION PAG. 112

TH2.0 - PEZZI SPECIALI PAG. 134
TH2.0 - SPECIAL PIECES. - PIÈCES SPÉCIALES. - FORMTEILE.

EXTREME
COLLECTION

Extreme Cenere, Antracite, Marmette Cenere, Muretto Mix Cenere, Bacchetta Ardesia

25x40

EXTREME

RIVESTIMENTO - UNI EN 14411 - BIII

25x40 cm
0507021 Cenere

25x40 cm
0507022 Almond

25x40 cm
0507023 Antracite

25x40 cm
0507024 Terracotta

25x40 cm
0507025 Petrolio

25x40 cm
0507026 Arancio

1x40 cm - spessore 8 mm
0273022 Battiscopa Ardesia

Cenere Antracite Petrolio

1x40 cm - spessore 8 mm
0273023 Battiscopa Cremo

Almond Terracotta Arancio

25x40 cm
0507030 Cerotto Cenere Mix

Cenere Antracite Petrolio

25x40 cm
0507029 Cerotto Almond Mix

Almond Terracotta Arancio

25x40 cm
0507027 Marmette Cenere 1/2/3

Cenere Antracite Petrolio

25x40 cm
0507028 Marmette Almond 1/2/3

Almond Terracotta Arancio

MACHINE DI ALLEGRO
Per la posa si consigliano le normali colle in commercio, di buona qualità, per piastrelle ceramiche; inoltre le varie prime del mercato. Potete con detergenti neutri, non abrasivi. È consigliato la posa a pendenza. /
For laying you can use the normal adhesives for ceramic tiles on the market, of good quality; various the paper before commercial. We recommend cleaning with neutral, non-abrasive detergents. Laying the tiles on the floor is not recommended. / Pour la pose, on peut utiliser des colles normalement vendues de bonne qualité pour les carreaux de céramique, mieux le papier avant le marché. Il est recommandé d'effectuer le nettoyage avec des détergents neutres et non abrasifs. Il n'est pas recommandé d'effectuer la pose au sol. / Für die Verlegung können handelsübliche, qualitativ hochwertige Kleber für Keramikfliesen verwendet werden; das Papier durch vor dem Verlegen erstellen werden. Eine Reinigung mit neutralen, nicht scheuernden Reinigungsmitteln wird empfohlen. Eine Bodenverlegung wird nicht empfohlen.

CONSIGLI DI POSA
Per la posa in luoghi asciutti come docce, vasche, piscine e cucine, si consiglia l'utilizzo di una classe specializzata per evitare spessoramento a la formazione di rigidi e lunghi ha le fughe. Nonostante accadessi necessita ed sfini pezzi posa con Fila CP10 / Nitrex Ingleg in sui piccoli, sarà ci elementi, bordatura, sottosopra posto sul mamma, il lo adesivo to usa an epoxy good to prevent sotting and the formation of distort and longer between the great line. Remove any stains and marks after laying using Fila CP10 / Pour une pose dans des lieux humides comme les douches, les baignoires, les piscines et les cuisines, il est conseillé d'utiliser un mortier époxy pour éviter les mélanges et la formation de mauvaises et de champignons entre les joints. Glisser les tuiles et les bases de pose avec Fila CP10 / Für die Verlegung in Feuchtbereichen wie Duschen, Wannen, Schwimmbädern und Küchen empfehlen wir die Verwendung eines Epoxid-Fugenmörtels, um Bildung von Grat die Bildung von Schimmel und Pilzen zwischen den Fugen zu vermeiden. Bestimmte Flecken und Ränder nach dem Verlegen mit Fila CP10 entfernen

	SCATOLE / BOXES / BOITES / KARTONS			PALETTE / PALLETS / PALETTES / PALETTEN			
	pz.	mq	kg	box	mq	kg	ø mm
25x40	50	5	80,5	54	108	1107	8
25x40 Marmette	50	5	80,5	54	108	1107	8
25x40 Mosaic	17	1,7	80,07	54	91,8	1133	8
1x40 Battiscopa	6	0,06	0,36				8

MOD. ATLANTA

SCORREVOLE 2 ANTE
SVETRATURA SUPERIORE
TRAFILETTO INGLESINA

MOD. ALASKA

MANIGLIA SPIGOLA

COLLEZIONE AMERICA

LACCATO E VENATO

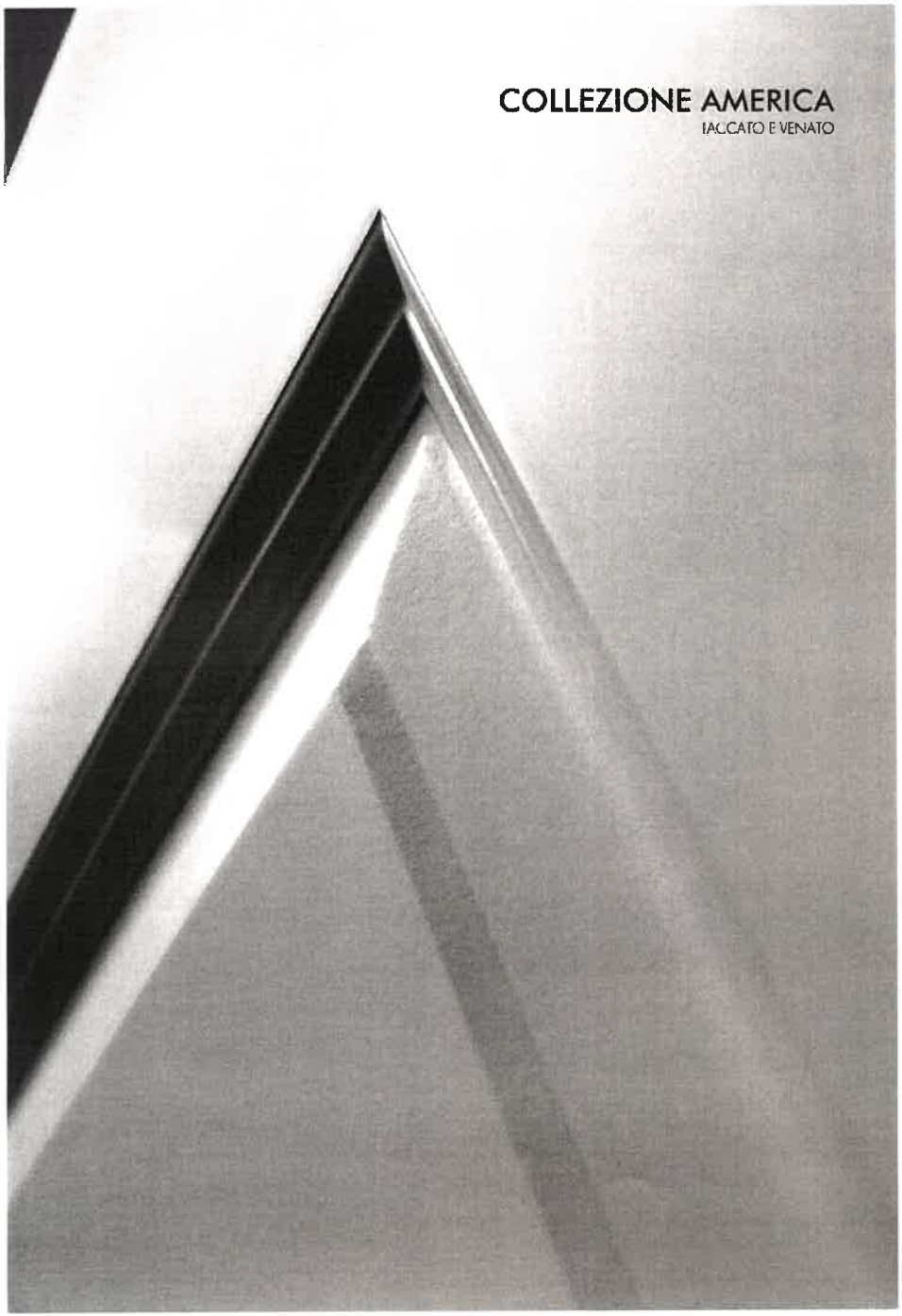

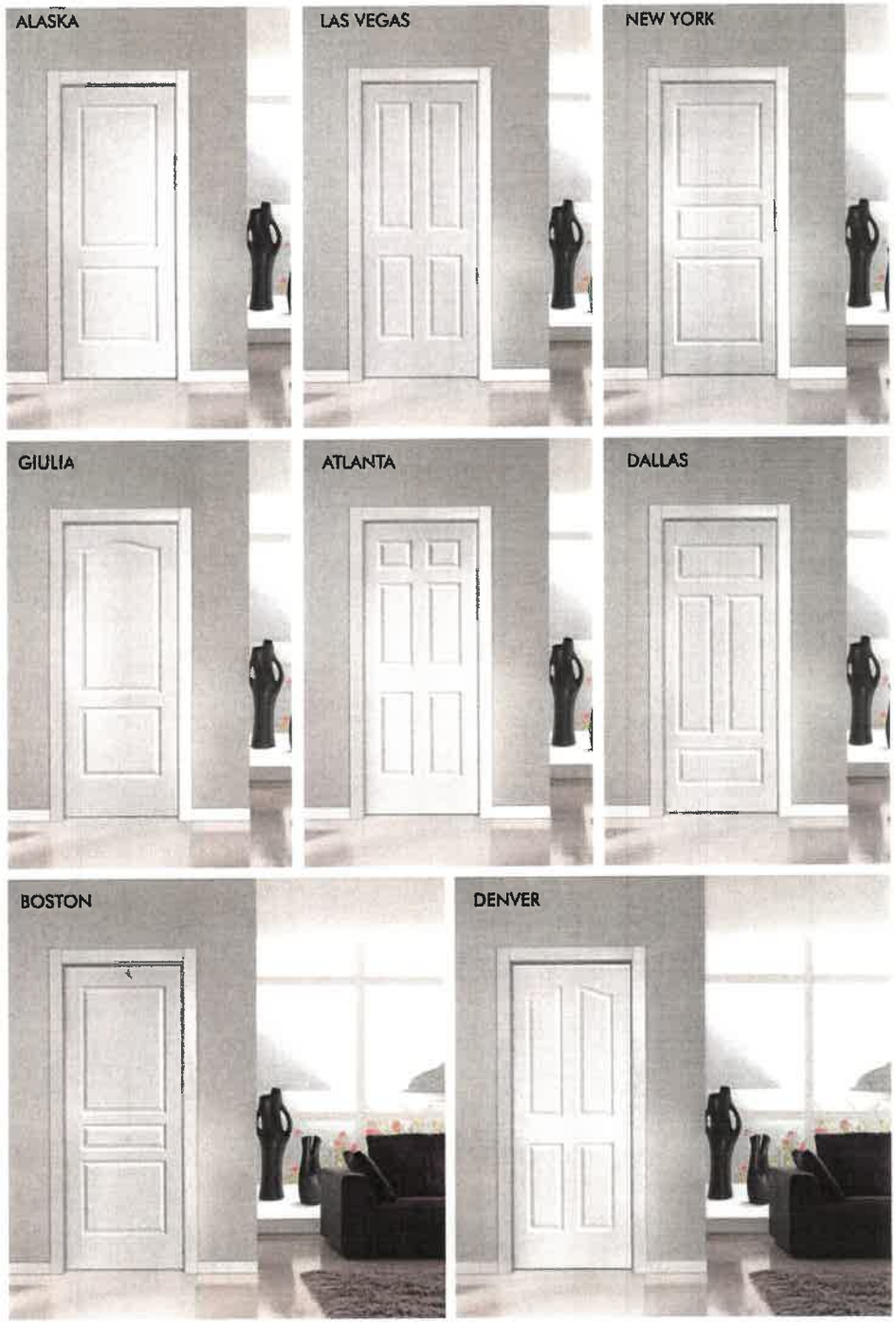

Speed

GSG
CERAMIC DESIGN

Speed

LKLAVFSBF45

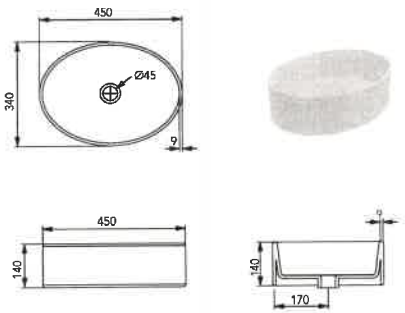

LKLAVFSBF60

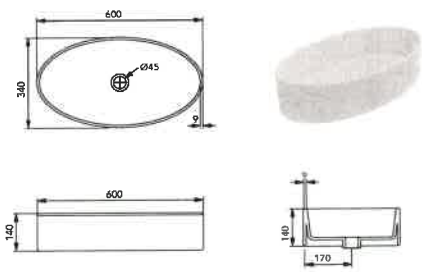

LKLAVFSBF80

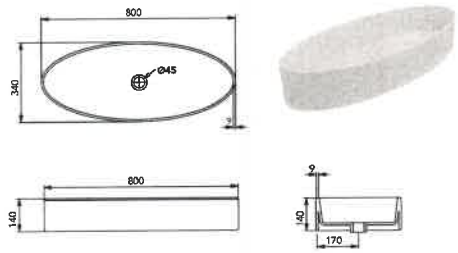

LKCOLFS

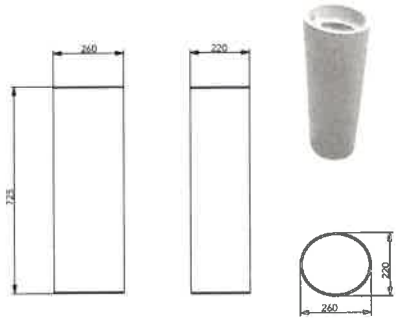

*** Le misure indicate possono variare dello 0,6% circa per usura stampi e per variazioni delle caratteristiche tecniche delle materia prime**

** The indicated sizes could have a variation of about 0,6% due to the usure of mould and variations in the raw materials*

**Les mesures indiquées peuvent varier d'environ 0,6% en raison de l'usure des moules et des variations des caractéristiques techniques des matières premières.*

Speed

LKLAVBW45

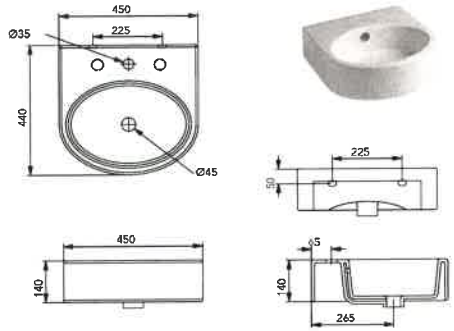

LKLAVBW60

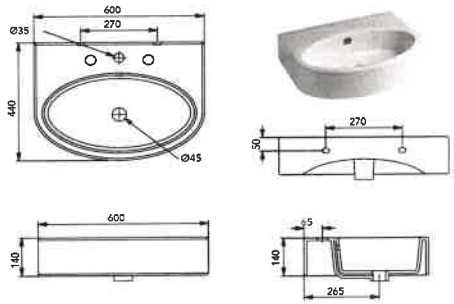

LKLAVBW80

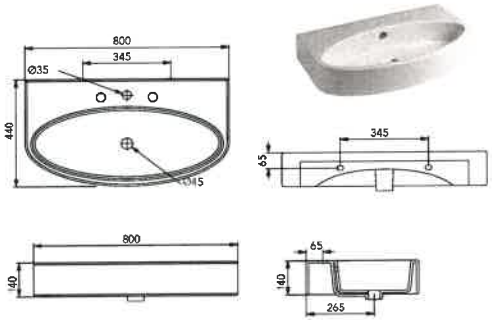

LKCOLBW

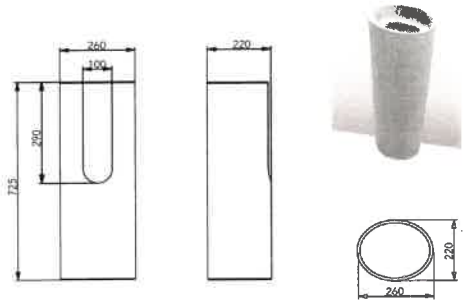

VAMO

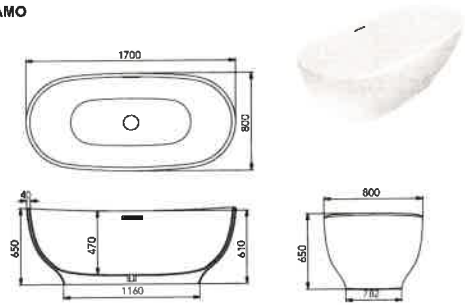

VASU

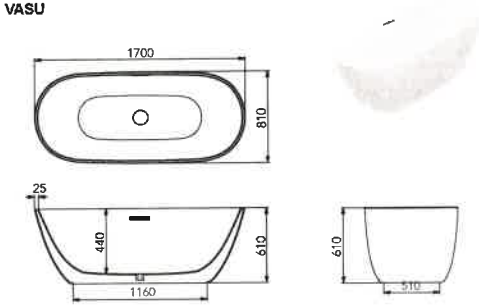

*** Le misure indicate possono variare dello 0,6% circa per usura stampi e per variazioni delle caratteristiche tecniche delle materia prime**

** The indicated sizes could have a variation of about 0,6% due to the usure of mould and variations in the raw materials*

**Les mesures indiquées peuvent varier d'environ 0,6% en raison de l'usure des moules et des variations des caractéristiques techniques des matières premières.*

Speed

SPWCSO

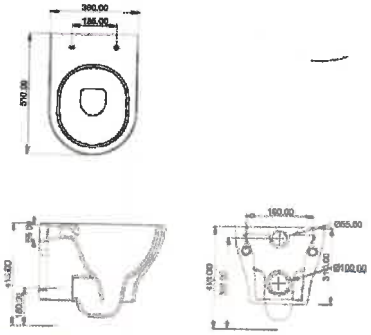

SPBISO

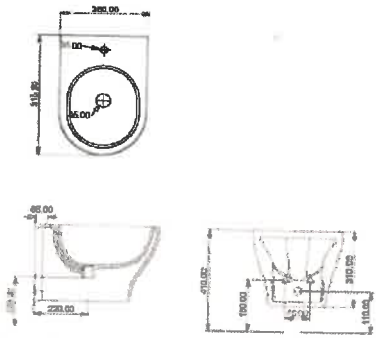

SPWC01

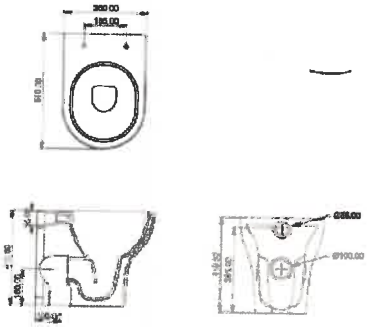

SPBI01

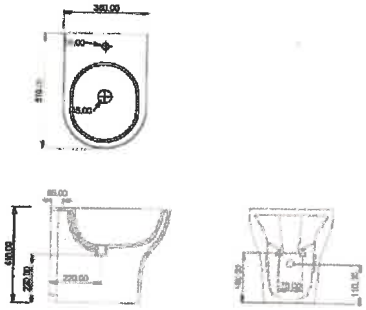

*** Le misure indicate possono variare dello 0,6% circa per usura stampi e per variazioni delle caratteristiche tecniche delle materia prime**

** The indicated sizes could have a variation of about 0,6% due to the usure of mould and variations in the raw materials*

**Les mesures indiquées peuvent varier d'environ 0,6% en raison de l'usure des moules et des variations des caractéristiques techniques des matières premières.*

Speed

EALAVOV55

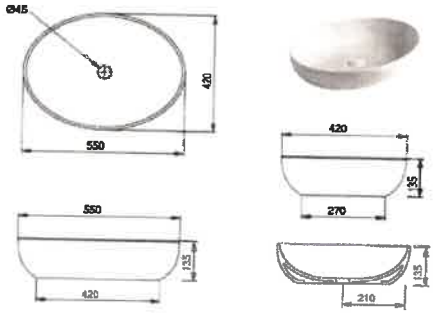

EALAVRE60

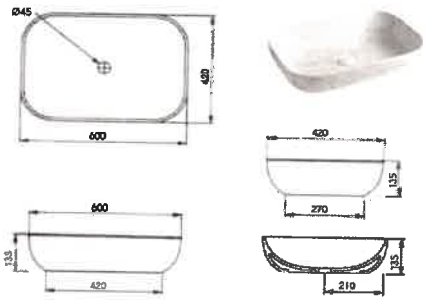

EALAVRO45

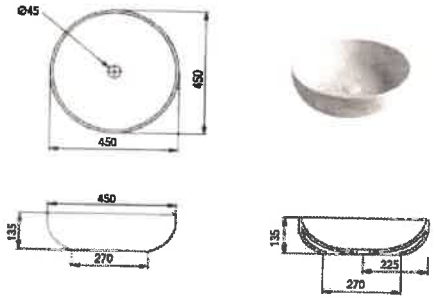

EALAVQU45

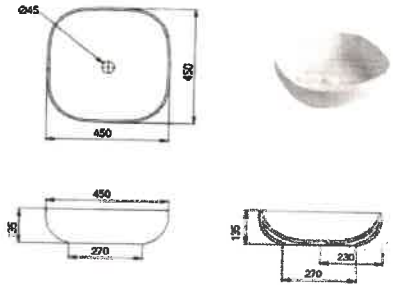

EALAV60TP

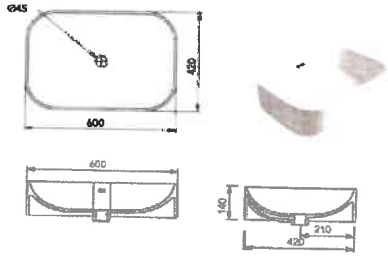

RILAV

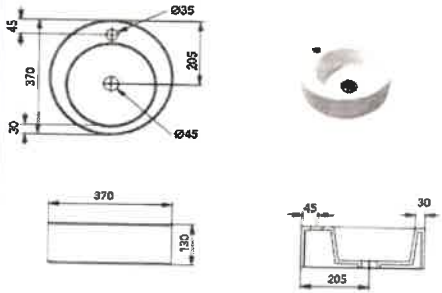

*** Le misure indicate possono variare dello 0,6% circa per usura stampi e per variazioni delle caratteristiche tecniche delle materia prime**

The indicated sizes could have a variation of about 0,6% due to the usure of mould and variations in the raw materials

**Les mesures indiquées peuvent varier d'environ 0,6% en raison de l'usure des moules et des variations des caractéristiques techniques des matières premières.*

Speed
GSG
CERAMIC DESIGN

Funzione e Benessere
Functionality and Wellness

Lavabo Easy Ovale 55
Easy Oval washbasin 55
Cod. EALAVOV55

Bidet Like a terra
Bidet Like back to wall
Cod. LKBI01

Wc Like a terra
Wc Like back to wall
Cod. LKWC01

ZIP

RUBINETTERIE
treemme

ZIP

Design by Treemme

The Zip collection features rounded and squared lines that blend in perfect harmony. A versatile solution for the contract furnishing world. This range includes both bathroom and kitchen elements. Zip is made of brass and stands out for its sophisticated design and minimalist style.

La collezione Zip, linee tonde e squadrate si fondono in perfetta armonia, è una proposta versatile pensata per il mondo contract. La linea si compone di elementi per bagno e per la cucina.
Realizzata in ottone, Zip si presenta con un design ricercato e uno stile minimale.

IT 4910 CC KP ZZ

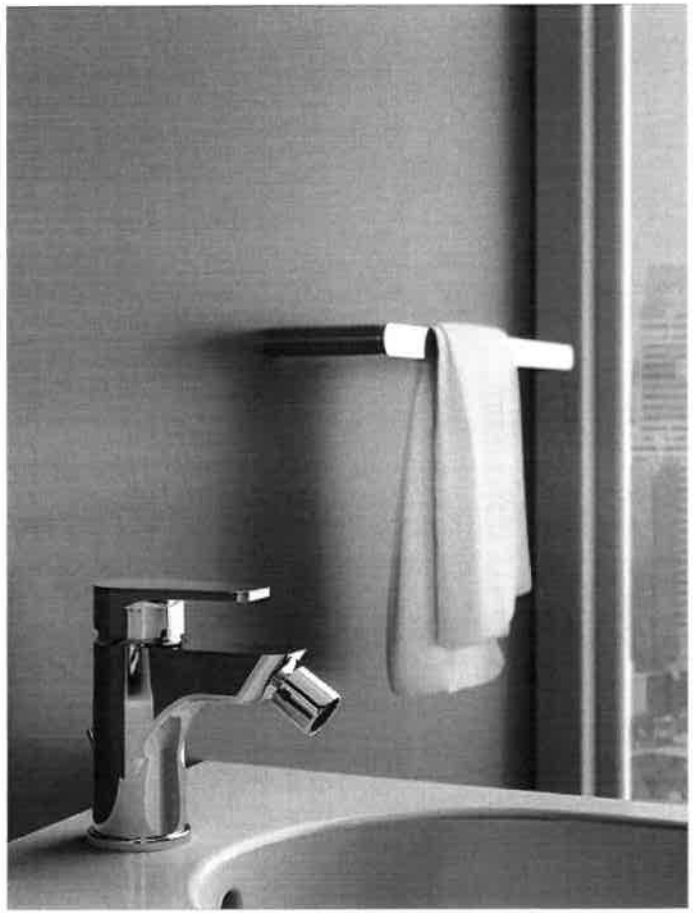

IT 4920 CC KP ZZ

IT 4906 CC KP ZZ

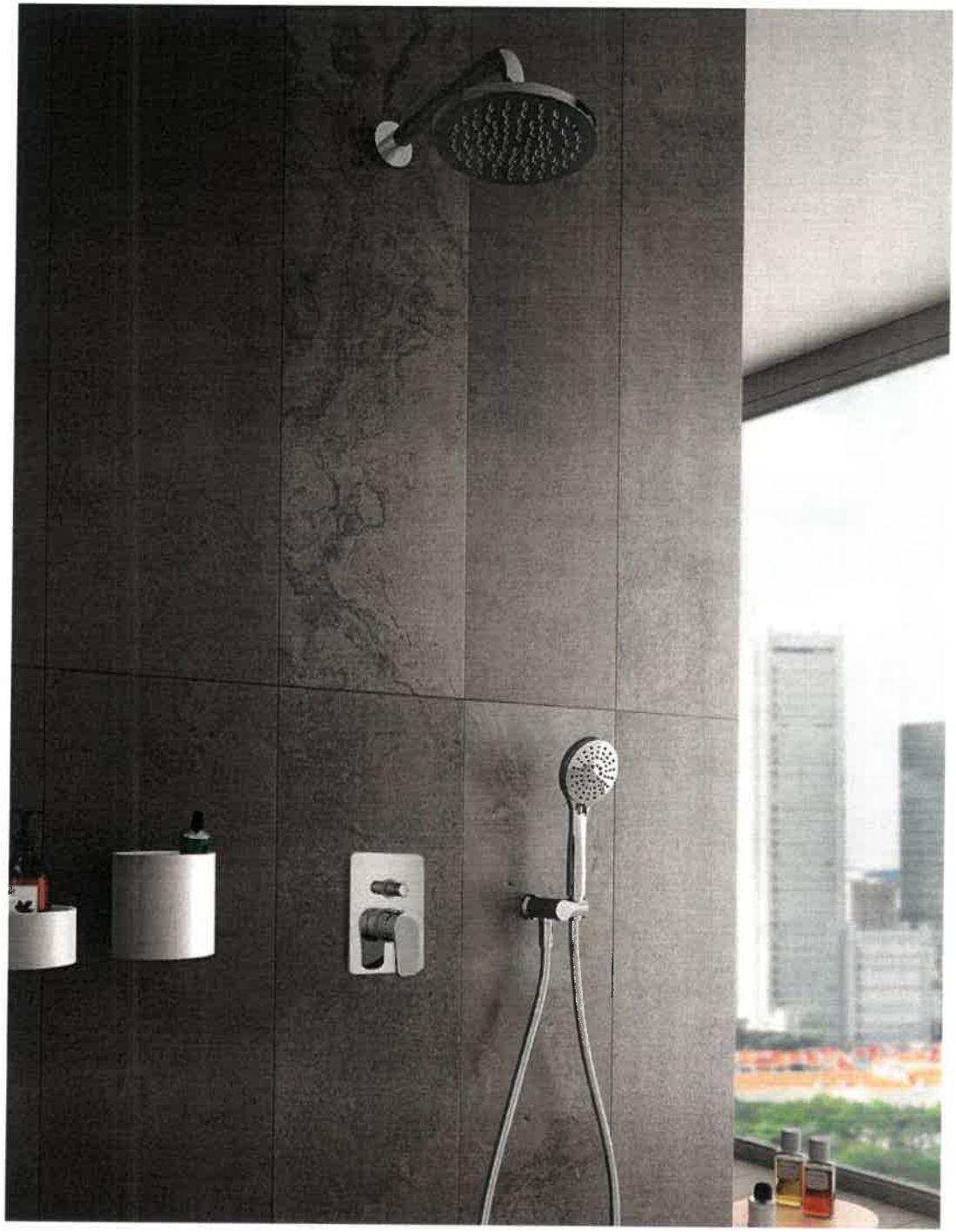

RWIT 4907 CC 06 + RWIT 4949 CC 80 + RWIT 6534 CC 02

instruments for water

Rubinetterie 3M S.r.l.
Via Mattei, 10 _ 53041 Asciano-Siena-Italy
Tel. +39 0577 71 82 93 _ Export +39 0577 71 60 92
www.rubinetterie3m.it