PIANTA PIANO SEMINTERRATO

APPROVATO CON C.E. NR.27 DEL 16/12/1994

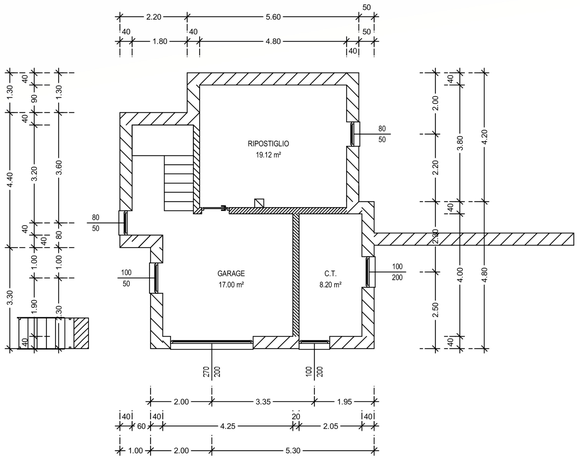

PIANTA PIANO TERRA

APPROVATO CON C.E. NR.27 DEL 16/12/1994

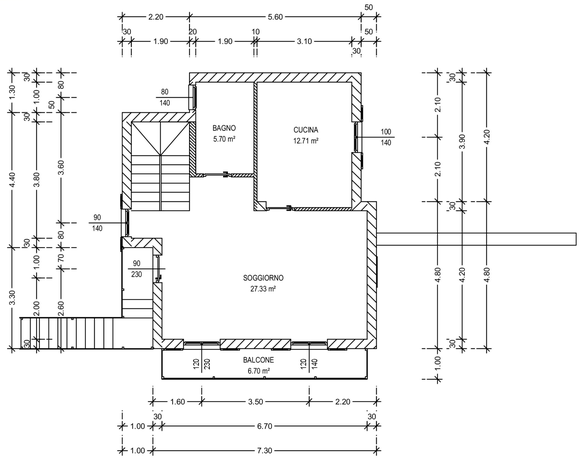

PIANTA PIANO PRIMO

APPROVATO CON C.E. NR.27 DEL 16/12/1994

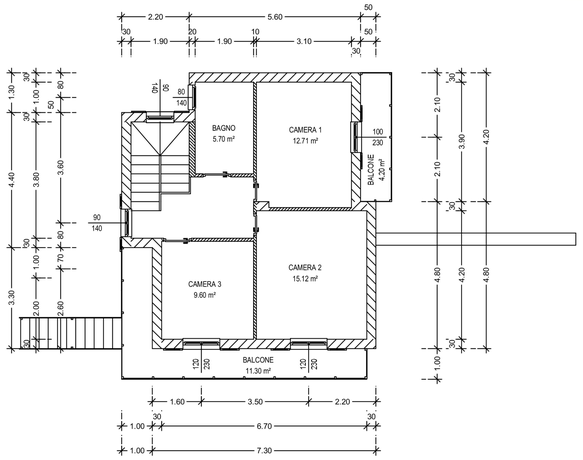

PIANTA PIANO SEMINTERRATO

STATO DI FATTO

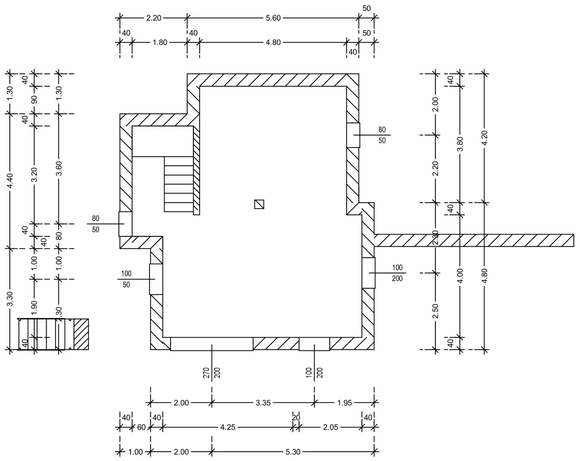

PIANTA PIANO TERRA

STATO DI FATTO

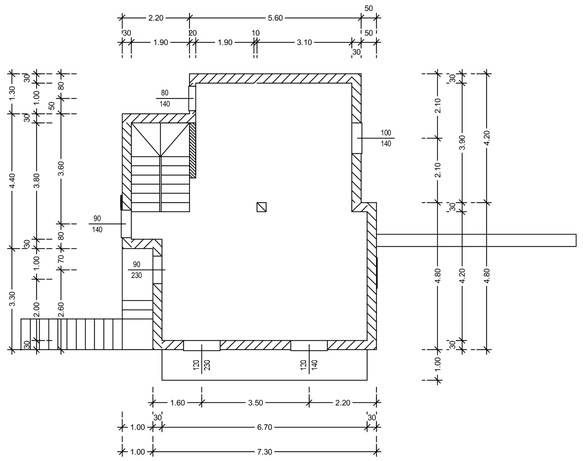

PIANTA PIANO PRIMO

STATO DI FATTO

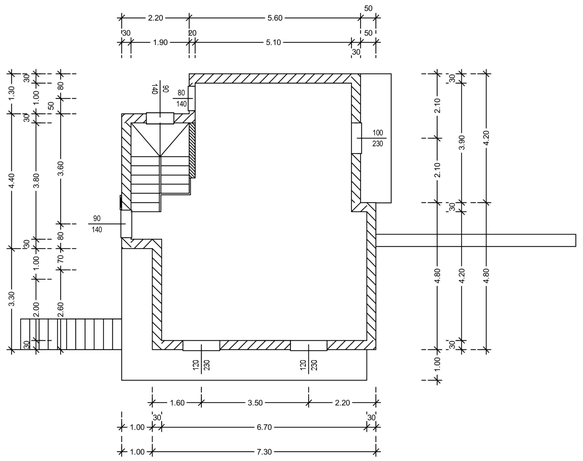

PIANTA PIANO SEMINTERRATO

PROGETTO

REALIZZAZIONE TAVOLATI INTERNI

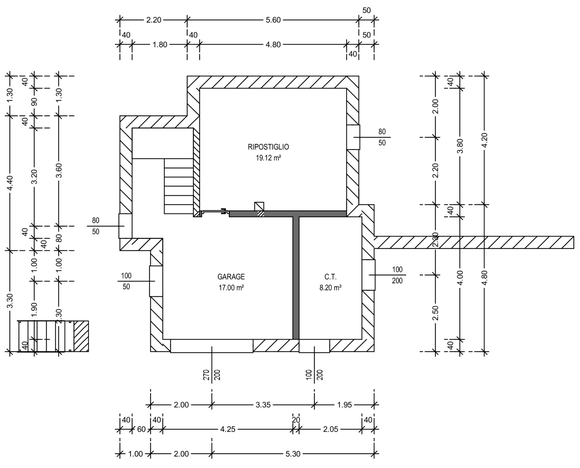

PIANTA PIANO TERRA

PROGETTO

REALIZZAZIONE TAVOLATI INTERNI

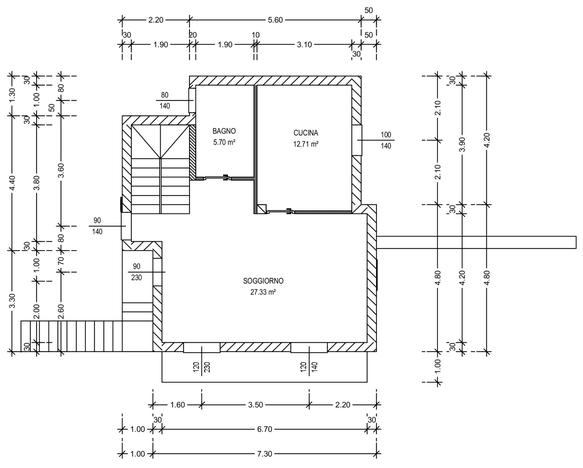

PIANTA PIANO PRIMO

PROGETTO

REALIZZAZIONE TAVOLATI INTERNI

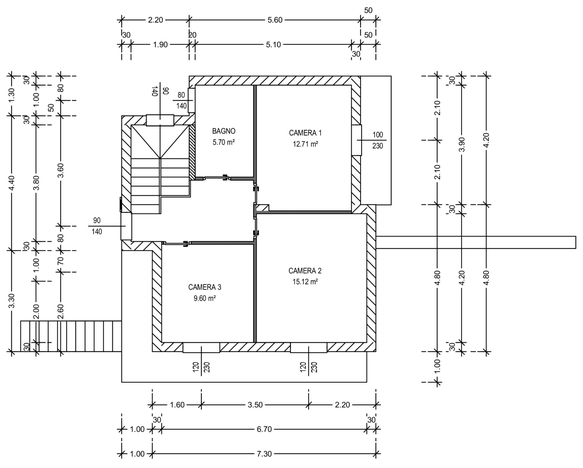

COMPLETAMENTO FABBRICATO

Il Tecnico:		
Il Committente :		
Tavola : PIANTE	Data: NOVEMBRE 2024 Scala: 1: 100	Tavola n° 2